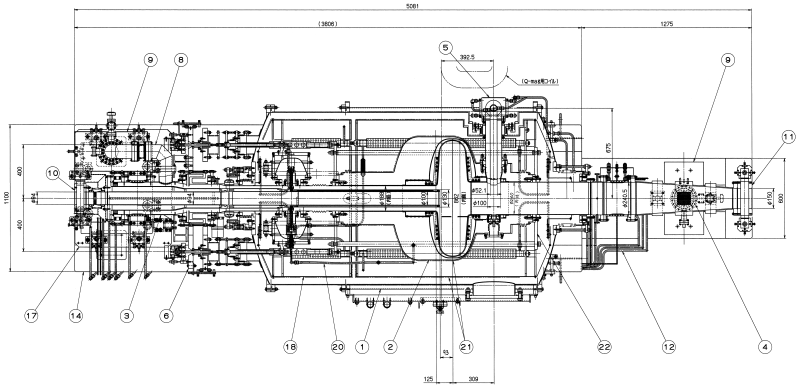

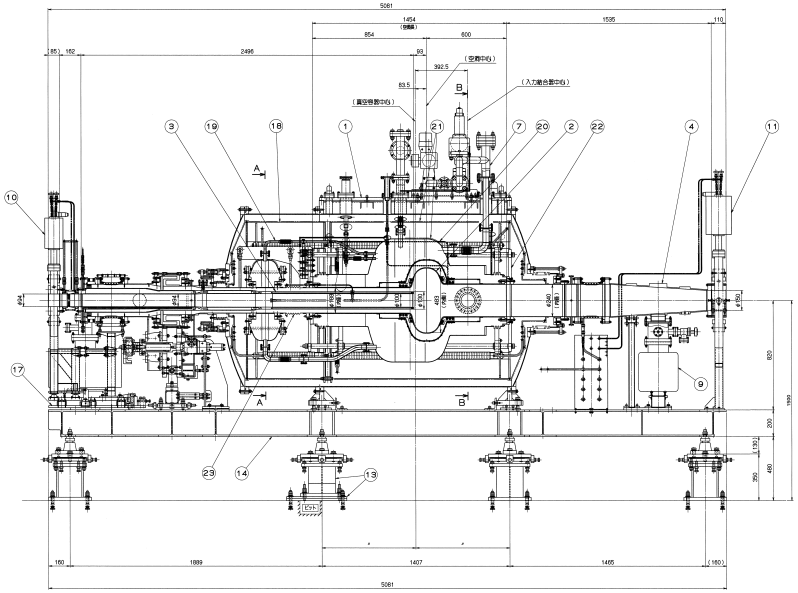

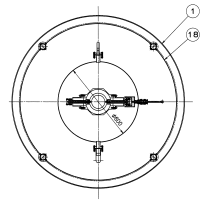

断面 AA

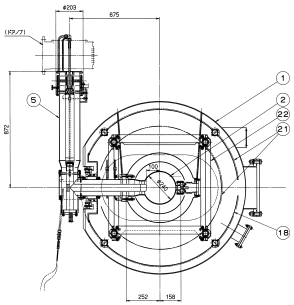

断面 BB

注意事項

1.本図は、E3-15127と2枚1組とする。
2.未記号、寸法公差を有する、IT13、±IT13/2を適用する。

・E3-15127：ガイド支持フライホイール前面側図
・E3-15128：ガイド支持フライホイール中面図
・E3-15130：ガイド支持フライホイール断面図

E3-15131

名称	材料	質量	個数	備考
真空容器	SUS316L	1,100kg	1	
超伝導クラブ空洞	Nb	200kg	1	
高エネルギー加速器研究機構殿				
HER空洞				
クライオスタット全体組立図2/2				
ENCRAB				E3-15131

三菱重工業株式会社 神戸造船所

E3-CRAB16-E3-15124-0